Dachanschluss

EDER XP 8 / XP 9

Detail XP-DA-010

Anschluss Ortgang - Außenwand mit Mörtelabgleich ohne Ringanker

Prinzipdarstellung

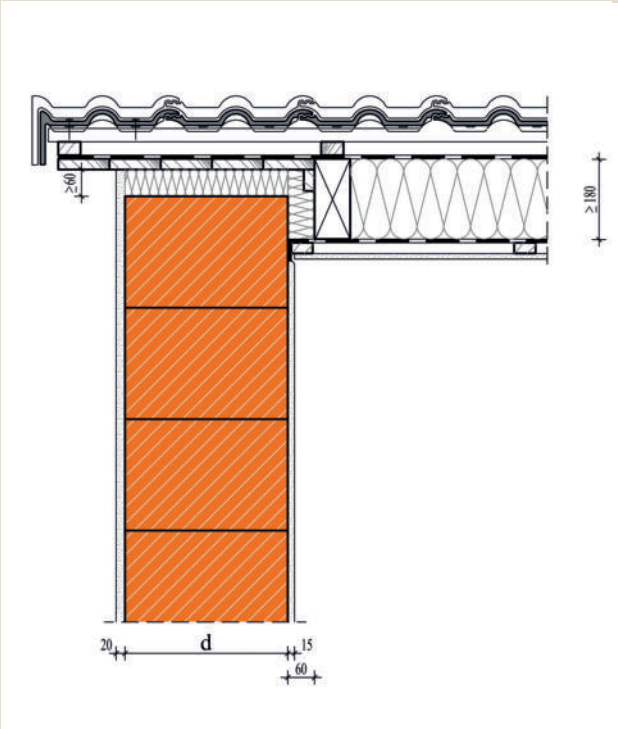

Maßgebende Materialien

Bezeichnung	WLF λ [W/(m·K)]	Schichtdicke [mm]
Leichtputz	0,25	20
EDER XP	0,08 I 0,09	490 I 425 I 365
Dachdämmung	0,035	180 - 300
Innenputz	0,51	15

Längenbezogener Wärmedurchgangskoeffizient

EDER-Ziegel	Wanddicke [mm]	WLF λ [W/(m·K)]	Ψ [W/(m·K)]
XP 8	490	0,08	-0,03
XP 9	425	0,09	-0,03
XP 9	365	0,09	-0,03

Beurteilung Anschlussdetail

gemäß DIN4108 Beiblatt 2:2019-06

Bild Nr.	Gleichwertigkeit	Kategorie	Ψ_{ref} [W/(m·K)]
310	gegeben	B	≤ 0,07

Randbedingungen: Die Berechnung des Psi-Wertes erfolgt in Abhängigkeit unterschiedlicher Wanddicken und WLF des Mauerwerks und wird auf den U-Wert des Gefachs bezogen. Die Ergebnisse gelten für Dicken der Dachdämmung zwischen 180 und 300 mm der WLF 0,035 W/(m·K). Die Mauerkrone der Außenwand ist mit einer druckfesten Dämmung (035) von 120 mm versehen. Zwischen dem Streichsparren und der Mauerkrone ist eine 60 mm breite Dämmung (035) eingelegt. Der Temperaturfaktor f_{Rsi} an der Stelle mit der niedrigsten Oberflächentemperatur beträgt ≥ 0,7.

ZIEGELWERK FREITAL EDER GMBH, D-01705 Freital, Wilsdruffer Straße 25, Tel. +49 (0)351 / 64881-0, service@ziegel-eder.de, **www.ziegel-eder.de**

Dachanschluss

EDER XP 8 / XP 9

EDER ZIEGELWERK FREITAL

Detail XP-DA-011

Anschluss Ortgang - Außenwand mit Ringanker in U-Schale, innengedämmt

Prinzipdarstellung

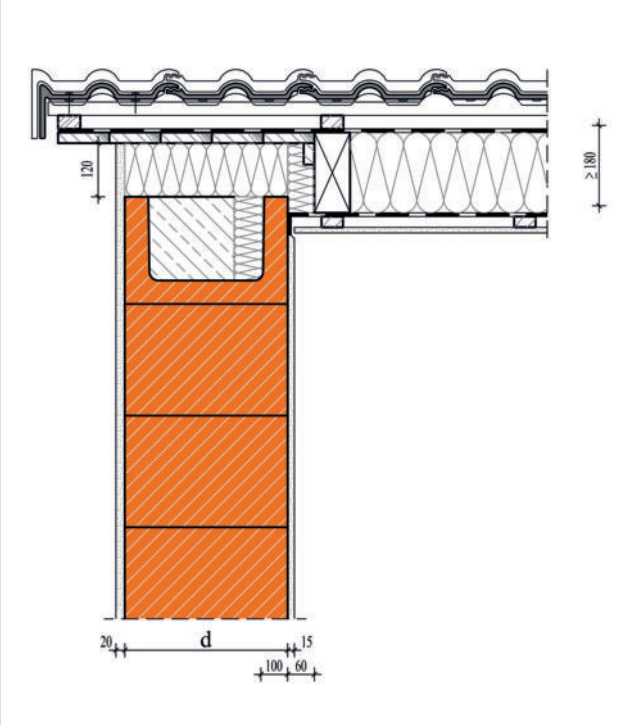

Maßgebende Materialien

Bezeichnung	WLF λ [W/(m·K)]	Schichtdicke [mm]
Leichtputz	0,25	20
EDER XP	0,08 I 0,09	490 I 425 I 365
Dachdämmung	0,035	180 - 300
Innenputz	0,51	15

Längenbezogener Wärmedurchgangskoeffizient

EDER-Ziegel	Wanddicke [mm]	WLF λ [W/(m·K)]	Ψ [W/(m·K)]
XP 8	490	0,08	0,03
XP 9	425	0,09	0,02
XP 9	365	0,09	0,02

Beurteilung Anschlussdetail

gemäß DIN4108 Beiblatt 2:2019-06

Bild Nr.	Gleichwertigkeit	Kategorie	Ψ_{ref} [W/(m·K)]
310	gegeben	B	≤ 0,07

Randbedingungen: DDie Berechnung des Psi-Wertes erfolgt in Abhängigkeit unterschiedlicher Wanddicken und WLF des Mauerwerks und wird auf den U-Wert des Gefachs bezogen. Die Ergebnisse gelten für Dicken der Dachdämmung zwischen 180 und 300 mm der WLF 0,035 W/(m·K). Die Mauerkrone der Außenwand ist mit einer druckfesten Dämmung (035) von 120 mm versehen. Zwischen dem Streichsparren und der Mauerkrone ist eine 60 mm breite Dämmung (035) eingelegt. Der Temperaturfaktor f_{Rsi} an der Stelle mit der niedrigsten Oberflächentemperatur beträgt ≥ 0,7. Zur Tauwasservermeidung muss eine Wärmedämmung mit einem μ-Wert ≥ 80 z.B. aus EPS oder eine raumseitige Dampfsperre verwendet werden.

ZIEGELWERK FREITAL EDER GMBH, D-01705 Freital, Wilsdruffer Straße 25, Tel. +49 (0)351 / 64881-0, service@ziegel-eder.de, **www.ziegel-eder.de**

EDER XP 8 / XP 9

EDER ZIEGELWERK FREITAL

Detail XP-DA-012

Anschluss Ortgang - Außenwand mit Ringanker in WU-Schale, innengedämmt

Prinzipdarstellung

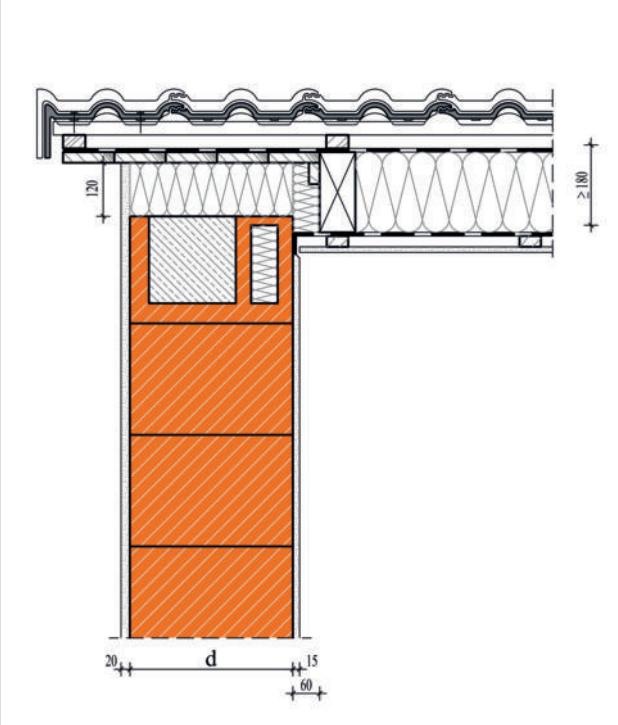

Maßgebende Materialien

Bezeichnung	WLF λ [W/(m·K)]	Schichtdicke [mm]
Leichtputz	0,25	20
EDER XP	0,09	365
Dachdämmung	0,035	180 - 300
Innenputz	0,51	15

Längenbezogener Wärmedurchgangskoeffizient

EDER-Ziegel	Wanddicke [mm]	WLF λ [W/(m·K)]	Ψ [W/(m·K)]
XP 9	365	0,09	0,06

Beurteilung Anschlussdetail

gemäß DIN4108 Beiblatt 2:2019-06

Bild Nr.	Gleichwertigkeit	Kategorie	Ψ_{ref} [W/(m·K)]
310	gegeben	B	≤ 0,07

Randbedingungen: Die Berechnung des Psi-Wertes erfolgt in Abhängigkeit unterschiedlicher Wanddicken und WLF des Mauerwerks und wird auf den U-Wert des Gefachs bezogen. Die Ergebnisse gelten für Dicken der Dachdämmung zwischen 180 und 300 mm der WLF 0,035 W/(m·K). Die Mauerkrone der Außenwand ist mit einer druckfesten Dämmung (035) von 120 mm versehen. Zwischen Streichsparren und Mauerkrone ist eine 60 mm breite Dämmung (035) eingelegt. Der Temperaturfaktor f_{Rsi} an der Stelle mit der niedrigsten Oberflächentemperatur beträgt ≥ 0,7. Zur Tauwasservermeidung muss eine Dämmung mit einem μ-Wert ≥ 80 z.B. aus EPS oder eine raumseitige Dampfsperre in der WU-Schale verwendet werden.

Dachanschluss

EDER XP 8 / XP 9

EDER ZIEGELWERK FREITAL

Detail XP-DA-020

Anschluss Flachdachanschluss - HLz-Attika und Ringanker

Prinzipdarstellung

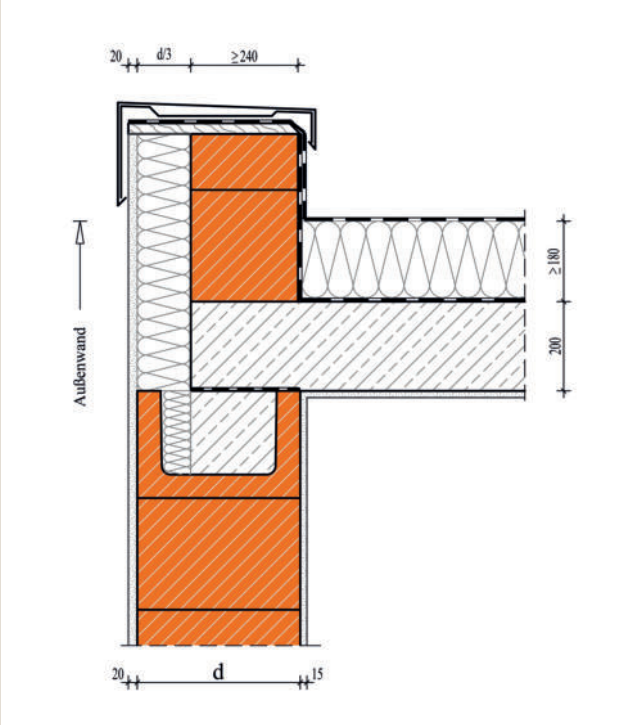

Maßgebende Materialien

Bezeichnung	WLF λ [W/(m·K)]	Schichtdicke [mm]
Leichtputz	0,25	20
EDER XP	0,08 I 0,09	490 I 425 I 365
Dachdämmung	0,035	≥ 180
Innenputz	0,51	15

Längenbezogener Wärmedurchgangskoeffizient

EDER-Ziegel	Wanddicke [mm]	WLF λ [W/(m·K)]	Ψ [W/(m·K)]
XP 8	490	0,08	0,07
XP 9	425	0,09	0,07
XP 9	365	0,09	0,08

Beurteilung Anschlussdetail

gemäß DIN4108 Beiblatt 2:2019-06

Bild Nr.	Gleichwertigkeit	Kategorie	Ψ_{ref} [W/(m·K)]
320	gegeben	B	≤ 0,13

Randbedingungen: Die Berechnung des längenbezogenen Wärmedurchgangskoeffizienten erfolgt in Abhängigkeit unterschiedlicher Wanddicken d und WLF des Mauerwerks. Die Wärmedämmung auf der Dachdecke weist eine Mindestdicke von 180 mm der WLF 0,035 W/(m·K) auf. Der U-Wert der Dachdecke beträgt ≤ 0,20 W/(m·K). Die gemauert Brüstung/Attika aus HLz ist außenseitig mit einer Wärmedämmung (035) mit einer Dicke d/3 der Außewannd versehen. Die Dämmung ober - und rückseitig der Attika ist in 100 mm Dicke ausgeführt. Die Ergebnisse gelten auch für Dicken der Dachdämmung ≥ 140 mm. Der Temperaturfaktor f_{Rsi} an der Stelle mit der niedrigsten Oberflächentemperatur beträgt ≥ 0,7.

ZIEGELWERK FREITAL EDER GMBH, D-01705 Freital, Wilsdruffer Straße 25, Tel. +49 (0)351 / 64881-0, service@ziegel-eder.de, **www.ziegel-eder.de**

EDER XP 8 / XP 9

EDER ZIEGELWERK FREITAL

Detail XP-DA-021

Anschluss Flachdachanschluss - HLz-Brüstung/Attika

Prinzipdarstellung

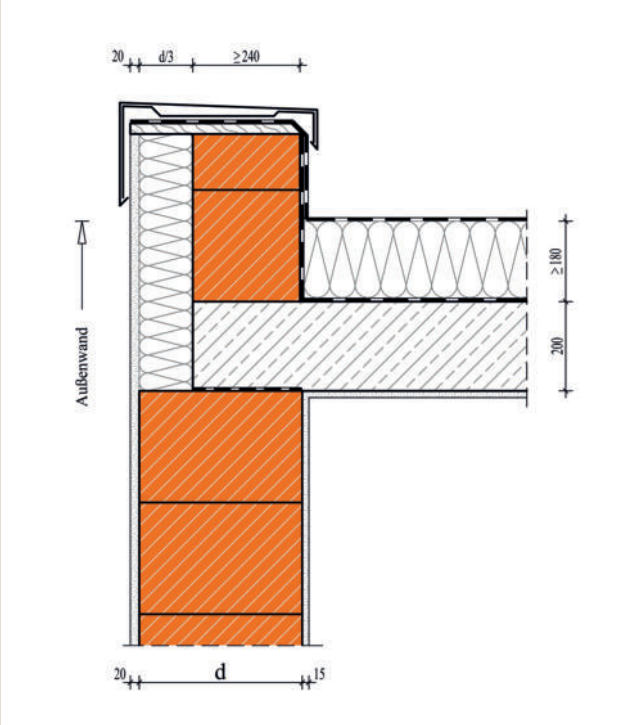

Maßgebende Materialien

Bezeichnung	WLF λ [W/(m·K)]	Schichtdicke [mm]
Leichtputz	0,25	20
EDER XP	0,08 I 0,09	490 I 425 I 365
Dachdämmung	0,035	≥ 180
Innenputz	0,51	15

Längenbezogener Wärmedurchgangskoeffizient

EDER-Ziegel	Wanddicke [mm]	WLF λ [W/(m·K)]	Ψ [W/(m·K)]
XP 8	490	0,08	0,06
XP 9	425	0,09	0,04
XP 9	365	0,09	0,04

Beurteilung Anschlussdetail

gemäß DIN4108 Beiblatt 2:2019-06

Bild Nr.	Gleichwertigkeit	Kategorie	Ψ_{ref} [W/(m·K)]
320	gegeben	B	≤ 0,13

Randbedingungen: Die Berechnung des längenbezogenen Wärmedurchgangskoeffizienten erfolgt in Abhängigkeit unterschiedlicher Wanddicken d und WLF des Mauerwerks. Die Wärmedämmung auf der Dachdecke weist eine Mindestdicke von 180 mm der WLF 0,035 W/(m·K) auf. Der U-Wert der Dachdecke beträgt ≤ 0,20 W/(m·K). Die gemauert Brüstung/Attika aus HLz ist außenseitig mit einer Wärmedämmung (035) mit einer Dicke d/3 der Außewannd versehen. Die Dämmung ober - und rückseitig der Attika ist in 100 mm Dicke ausgeführt. Die Ergebnisse gelten auch für Dicken der Dachdämmung ≥ 140 mm. Der Temperaturfaktor f_{Rsi} an der Stelle mit der niedrigsten Oberflächentemperatur beträgt ≥ 0,7.

ZIEGELWERK FREITAL EDER GMBH, D-01705 Freital, Wilsdruffer Straße 25, Tel. +49 (0)351 / 64881-0, service@ziegel-eder.de, **www.ziegel-eder.de**

Dachanschluss

EDER XP 8 / XP 9

Detail XP-DA-030

Anschluss Traufe Pfettendach - Dachraum unbeheizt

Prinzipdarstellung

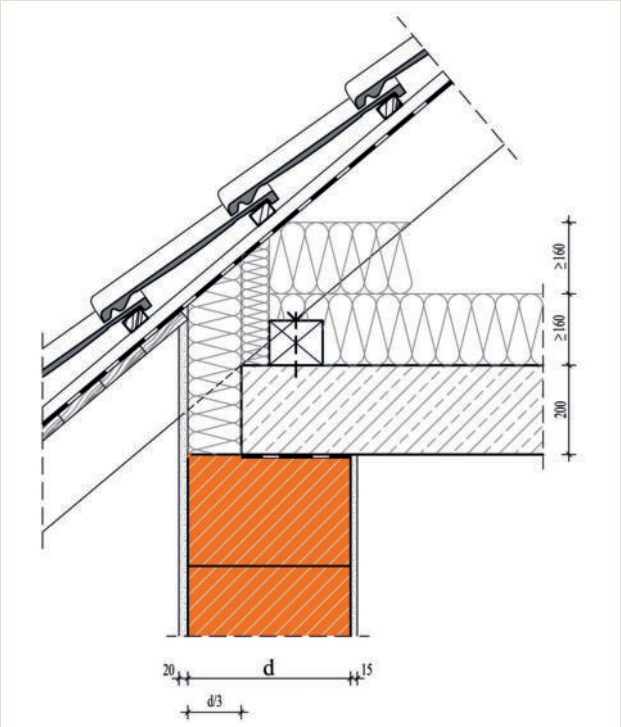

Maßgebende Materialien

Bezeichnung	WLF λ [W/(m·K)]	Schichtdicke [mm]
Leichtputz	0,25	20
EDER XP	0,08 I 0,09	490 I 425 I 365
Dachdämmung	0,035	≥ 160
Innenputz	0,51	15

Längenbezogener Wärmedurchgangskoeffizient

EDER-Ziegel	Wanddicke [mm]	WLF λ [W/(m·K)]	Ψ [W/(m·K)]
XP 8	490	0,08	-0,01
XP 9	425	0,09	-0,02
XP 9	365	0,09	-0,02

Beurteilung Anschlussdetail

gemäß DIN4108 Beiblatt 2:2019-06

Bild Nr.	Gleichwertigkeit	Kategorie	Ψ_{ref} [W/(m·K)]
340	gegeben	B	≤ 0,07

Randbedingungen: Die Berechnung des Psi-Wertes erfolgt in Abhängigkeit unterschiedlicher Wanddicken d und WLF des Mauerwerks. Die Wärmedämmung auf der Dachgeschossdecke ist 180 mm dick und weist eine WLF von 0,035 W/(m·K) auf. Der U-Wert der Dachdecke beträgt ≤ 0,20 W/(m·K). Die Deckenstirn und die Fußpfette sind mit einer Mindestdämmung von d/3 d.h. 100 bis 160 mm versehen. Die Ergebnisse gelten auch bei Verwendung einer Holzbalkendecke. Der Temperaturfaktor f_{Rsi} an der Stelle mit der niedrigsten Oberflächentemperatur beträgt ≥ 0,7.

ZIEGELWERK FREITAL EDER GMBH, D-01705 Freital, Wilsdruffer Straße 25, Tel. +49 (0)351 / 64881-0, service@ziegel-eder.de, **www.ziegel-eder.de**

Dachanschluss

EDER XP 8 / XP 9

Detail XP-DA-031

Anschluss Traufe Pfettendach - Kniestock mit Ringanker in U-Schale

Prinzipdarstellung

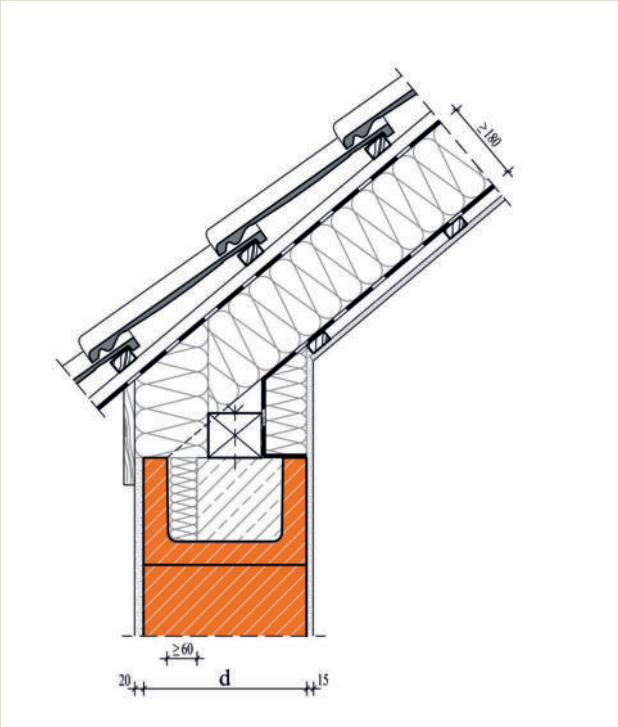

Maßgebende Materialien

Bezeichnung	WLF λ [W/(m·K)]	Schichtdicke [mm]
Leichtputz	0,25	20
EDER XP	0,08 I 0,09	490 I 425 I 365
Sparrendämmung	0,035	≥ 180
Innenputz	0,51	15

Längenbezogener Wärmedurchgangskoeffizient

EDER-Ziegel	Wanddicke [mm]	WLF λ [W/(m·K)]	Ψ [W/(m·K)]
XP 8	490	0,08	0,06
XP 9	425	0,09	0,05
XP 9	365	0,09	0,05

Beurteilung Anschlussdetail

gemäß DIN4108 Beiblatt 2:2019-06

Bild Nr.	Gleichwertigkeit	Kategorie	Ψ_{ref} [W/(m·K)]
343	gegeben	B	≤ 0,07

Randbedingungen: Die Berechnung des Psi-Wertes erfolgt in Abhängigkeit unterschiedlicher Wanddicken d und WLF des Mauerwerks und wird auf den U-Wert des Gefachs bezogen. Die Wärmedämmung zwischen den Sparren weist eine Mindestdicke von 180 mm der WLF 0,035 W/(m·K) auf. Der U-Wert des kompletten Dachaufbaus beträgt ≤ 0,20 W/(m·K). Die Fußpfette liegt auf der Stahlbetondecke mit d/3 Stirndämmung auf. Der Temperaturfaktor f_{Rsi} an der Stelle mit der niedrigsten Oberflächentemperatur beträgt ≥ 0,7.

ZIEGELWERK FREITAL EDER GMBH, D-01705 Freital, Wilsdruffer Straße 25, Tel. +49 (0)351 / 64881-0, service@ziegel-eder.de, **www.ziegel-eder.de**

Dachanschluss

EDER XP 8 / XP 9

EDER ZIEGELWERK FREITAL

Detail XP-DA-032

Anschluss Traufe Pfettendach - Fußpfette auf Stahlbetondecke

Prinzipdarstellung

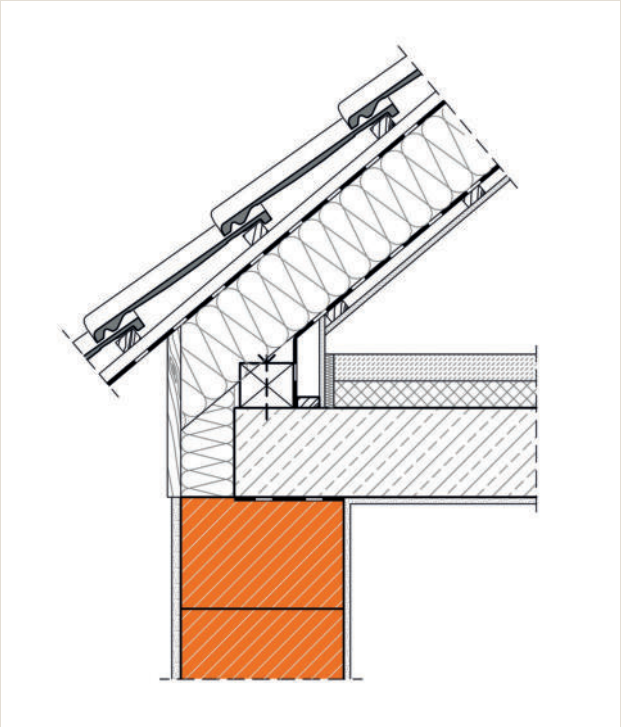

Maßgebende Materialien

Bezeichnung	WLF λ [W/(m·K)]	Schichtdicke [mm]
Leichtputz	0,25	20
EDER XP	0,08 I 0,09	490 I 425 I 365
Sparrendämmung	0,035	≥ 180
Innenputz	0,51	15

Längenbezogener Wärmedurchgangskoeffizient

EDER-Ziegel	Wanddicke [mm]	WLF λ [W/(m·K)]	Ψ [W/(m·K)]
XP 8	490	0,08	0,02
XP 9	425	0,09	0,01
XP 9	365	0,09	0,01

Beurteilung Anschlussdetail

gemäß DIN4108 Beiblatt 2:2019-06

Bild Nr.	Gleichwertigkeit	Kategorie	Ψ_{ref} [W/(m·K)]
343	gegeben	B	≤ 0,07

Randbedingungen: Die Berechnung des Psi-Wertes erfolgt in Abhängigkeit unterschiedlicher Wanddicken d und WLF des Mauerwerks und wird auf den U-Wert des Gefachs bezogen. Die Wärmedämmung zwischen den Sparren weist eine Mindestdicke von 180 mm der WLF 0,035 W/(m·K) auf. Der U-Wert des kompletten Dachaufbaus beträgt ≤ 0,20 W/(m·K). Die Fußpfette liegt auf der Stahlbetondecke mit d/3 Stirndämmung auf. Die Rechenergebnisse gelten auch für Dicken der Dachdämmung > 180 mm. Der Temperaturfaktor f_{Rsi} an der Stelle mit der niedrigsten Oberflächentemperatur beträgt ≥ 0,7.

ZIEGELWERK FREITAL EDER GMBH, D-01705 Freital, Wilsdruffer Straße 25, Tel. +49 (0)351 / 64881-0, service@ziegel-eder.de, **www.ziegel-eder.de**

Dachanschluss

EDER XP 9

EDER ZIEGELWERK FREITAL

Detail XP-DA-033

Anschluss Traufe Pfettendach - Fußpfette auf Stahlbetondecke, Ringanker in WU-Schale

Prinzipdarstellung

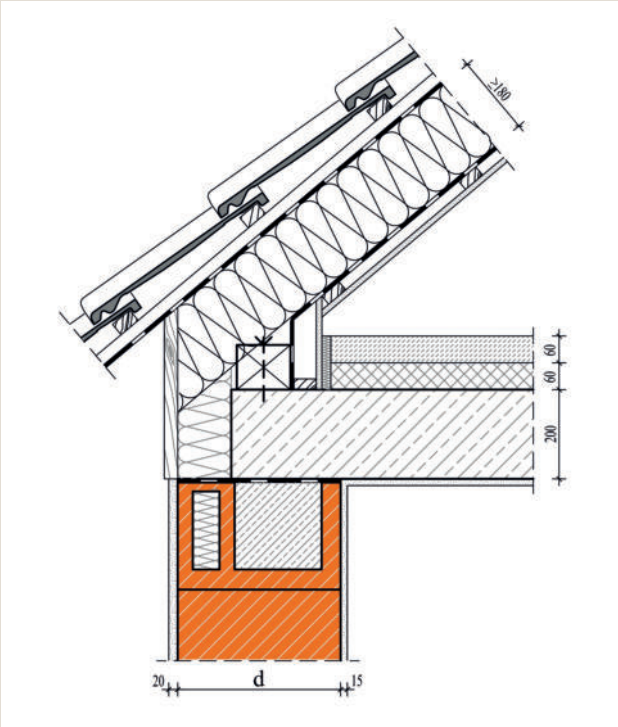

Maßgebende Materialien

Bezeichnung	WLF λ [W/(m·K)]	Schichtdicke [mm]
Leichtputz	0,25	20
EDER XP	0,09	365
Sparrendämmung	0,035	≥ 180
Innenputz	0,51	15

Längenbezogener Wärmedurchgangskoeffizient

EDER-Ziegel	Wanddicke [mm]	WLF λ [W/(m·K)]	Ψ [W/(m·K)]
XP 9	365	0,09	0,05

Beurteilung Anschlussdetail

gemäß DIN4108 Beiblatt 2:2019-06

Bild Nr.	Gleichwertigkeit	Kategorie	Ψ_{ref} [W/(m·K)]
343	gegeben	B	≤ 0,07

Randbedingungen: Die Berechnung des Psi-Wertes erfolgt in Abhängigkeit unterschiedlicher Wanddicken d und WLF des Mauerwerks und wird auf den U-Wert des Gefachs bezogen. Die Wärmedämmung zwischen den Sparren weist eine Mindestdicke von 180 mm der WLF 0,035 W/(m·K) auf. Der U-Wert des kompletten Dachaufbaus beträgt ≤ 0,20 W/(m·K). Die Fußpfette liegt auf der Stahlbetondecke mit d/3 Stirndämmung auf. Der Temperatur-faktor f_{Rsi} an der Stelle mit der niedrigsten Oberflächentemperatur beträgt ≥ 0,7.

ZIEGELWERK FREITAL EDER GMBH, D-01705 Freital, Wilsdruffer Straße 25, Tel. +49 (0)351 / 64881-0, service@ziegel-eder.de, **www.ziegel-eder.de**

Dachanschluss

EDER XP 8 / XP 9

EDER ZIEGELWERK FREITAL

Detail XP-DA-040

Anschluss Traufe Binderdach - Ringanker in U-Schale, Dachraum unbeheizt

Prinzipdarstellung

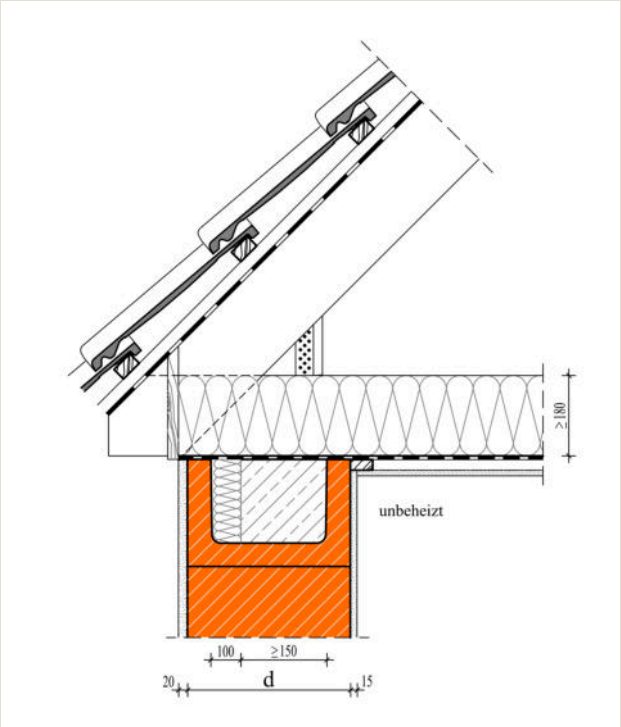

Maßgebende Materialien

Bezeichnung	WLF λ [W/(m·K)]	Schichtdicke [mm]
Leichtputz	0,25	20
EDER XP	0,08 I 0,09	490 I 425 I 365
Dachdämmung	0,035	≥ 180
Innenputz	0,51	15

Längenbezogener Wärmedurchgangskoeffizient

EDER-Ziegel	Wanddicke [mm]	WLF λ [W/(m·K)]	Ψ [W/(m·K)]
XP 8	490	0,08	0,01
XP 9	425	0,09	0,00
XP 9	365	0,09	-0,01

Beurteilung Anschlussdetail

gemäß DIN4108 Beiblatt 2:2019-06

Bild Nr.	Gleichwertigkeit	Kategorie	Ψ_{ref} [W/(m·K)]
340	gegeben	B	≤ 0,07

Randbedingungen: Die Berechnung des Psi-Wertes erfolgt in Abhängigkeit unterschiedlicher Wanddicken d und WLF des Mauerwerks und wird auf den U-Wert des Gefachs der Kehlbalkenlage bezogen. Die Dicke der in der U-Schale eingestellten Wärmedämmung beträgt 100 mm. Die Wärmedämmung zwischen den Kehlbalken weist eine Mindestdicke von 180 mm der WLF 0,035 W/(m·K) auf. Der U-Wert der Holzbalkendecke beträgt ≤ 0,20 W/(m·K). Der Temperaturfaktor f_{Rsi} an der Stelle mit der niedrigsten Oberflächentemperatur beträgt ≥ 0,7.

ZIEGELWERK FREITAL EDER GMBH, D-01705 Freital, Wilsdruffer Straße 25, Tel. +49 (0)351 / 64881-0, service@ziegel-eder.de, **www.ziegel-eder.de**

Dachanschluss

EDER XP 9

Detail XP-DA-041

Anschluss Traufe Binderdach - Ringanker in WU-Schale, Dachraum unbeheizt

Prinzipdarstellung

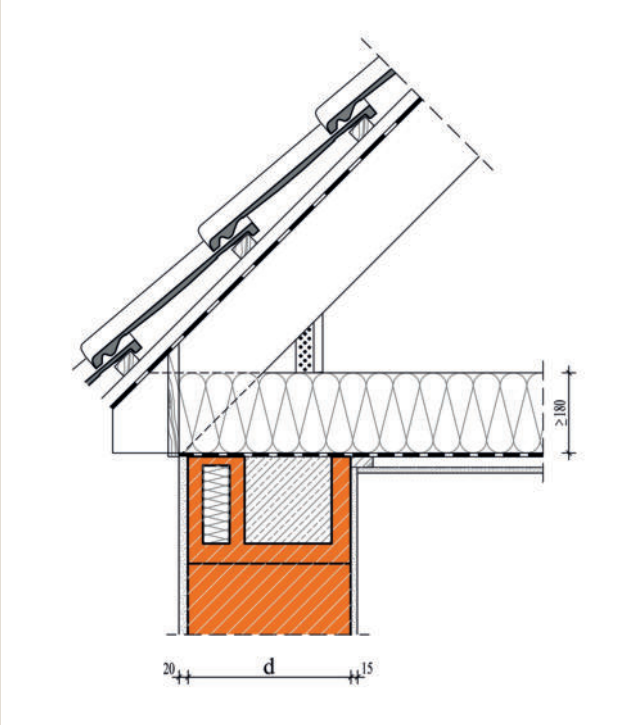

Maßgebende Materialien

Bezeichnung	WLF λ [W/(m·K)]	Schichtdicke [mm]
Leichtputz	0,25	20
EDER XP	0,09	365
Dachdämmung	0,035	≥ 180
Innenputz	0,51	15

Längenbezogener Wärmedurchgangskoeffizient

EDER-Ziegel	Wanddicke [mm]	WLF λ [W/(m·K)]	Ψ [W/(m·K)]
XP 9	365	0,09	-0,01

Beurteilung Anschlussdetail

gemäß DIN4108 Beiblatt 2:2019-06

Bild Nr.	Gleichwertigkeit	Kategorie	Ψ_{ref} [W/(m·K)]
340	gegeben	B	≤ 0,07

Randbedingungen: Die Berechnung des Psi-Wertes erfolgt in Abhängigkeit unterschiedlicher Wanddicken d und WLF des Mauerwerks und wird auf den U-Wert des Gefachs der Kehlbalkenlage bezogen. Die Wärmedämmung zwischen den Kehlbalken weist eine Mindestdicke von 180 mm der WLF 0,035 W/(m·K) auf. Der U-Wert der Holzbalkendecke beträgt ≤ 0,20 W/(m·K). Der Temperaturfaktor f_{Rsi} an der Stelle mit der niedrigsten Oberflächentemperatur beträgt ≥ 0,7.

ZIEGELWERK FREITAL EDER GMBH, D-01705 Freital, Wilsdruffer Straße 25, Tel. +49 (0)351 / 64881-0, service@ziegel-eder.de, **www.ziegel-eder.de**

EDER XP 8 / XP 9

EDER ZIEGELWERK FREITAL

Detail XP-DA-042

Anschluss Traufe Binderdach - Ringanker in U-Schale

Prinzipdarstellung

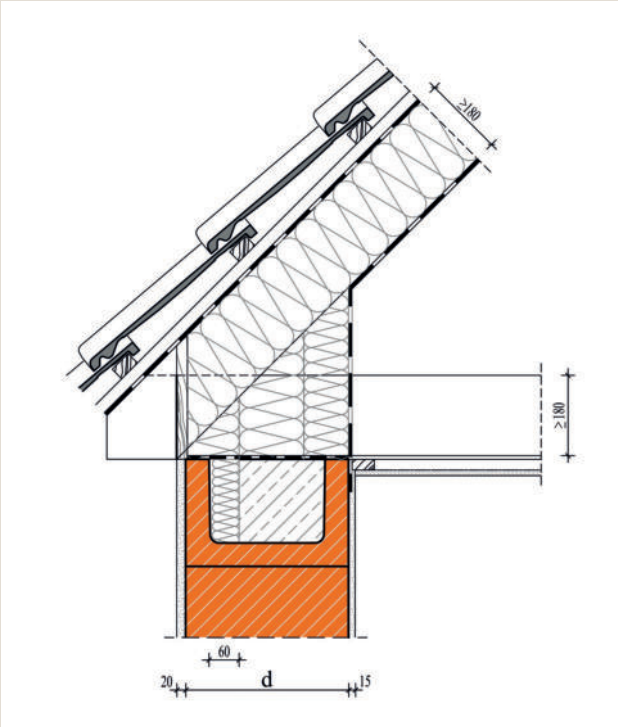

Maßgebende Materialien

Bezeichnung	WLF λ [W/(m·K)]	Schichtdicke [mm]
Leichtputz	0,25	20
EDER XP	0,08 I 0,09	490 I 425 I 365
Sparrendämmung I Dachdämmung	0,035	≥ 180
Innenputz	0,51	15

Längenbezogener Wärmedurchgangskoeffizient

EDER-Ziegel	Wanddicke [mm]	WLF λ [W/(m·K)]	Ψ [W/(m·K)]
XP 8	490	0,08	0,05
XP 9	425	0,09	0,04
XP 9	365	0,09	0,03

Beurteilung Anschlussdetail

gemäß DIN4108 Beiblatt 2:2019-06

Bild Nr.	Gleichwertigkeit	Kategorie	Ψ_{ref} [W/(m·K)]
343	gegeben	B	≤ 0,07

Randbedingungen: Die Berechnung des längenbezogenen Wärmedurchgangskoeffizienten erfolgt in Abhängigkeit unterschiedlicher Wanddicken d und WLF des Mauerwerks. Die Wärmedämmung auf der Dachdecke weist eine Mindestdicke von 180 mm der WLF 0,035 W/(m·K) auf. Der U-Wert der Dachdecke beträgt ≤ 0,20 W/(m·K). Die gemauert Brüstung/Attika aus HLz ist außenseitig mit einer Wärmedämmung (035) mit einer Dicke d/3 der Außewannd versehen. Die Dämmung ober - und rückseitig der Attika ist in 100 mm Dicke ausgeführt. Die Ergebnisse gelten auch für Dicken der Dachdämmung ≥ 140 mm. Der Temperaturfaktor f_{Rsi} an der Stelle mit der niedrigsten Oberflächentemperatur beträgt ≥ 0,7.

ZIEGELWERK FREITAL EDER GMBH, D-01705 Freital, Wilsdruffer Straße 25, Tel. +49 (0)351 / 64881-0, service@ziegel-eder.de, **www.ziegel-eder.de**

Dachanschluss

EDER XP 8 / XP 9

EDER ZIEGELWERK FREITAL

Detail XP-DA-050

Anschluss Traufe Sparrendach - Stahlbetondecke mit Abmauerstein

Prinzipdarstellung

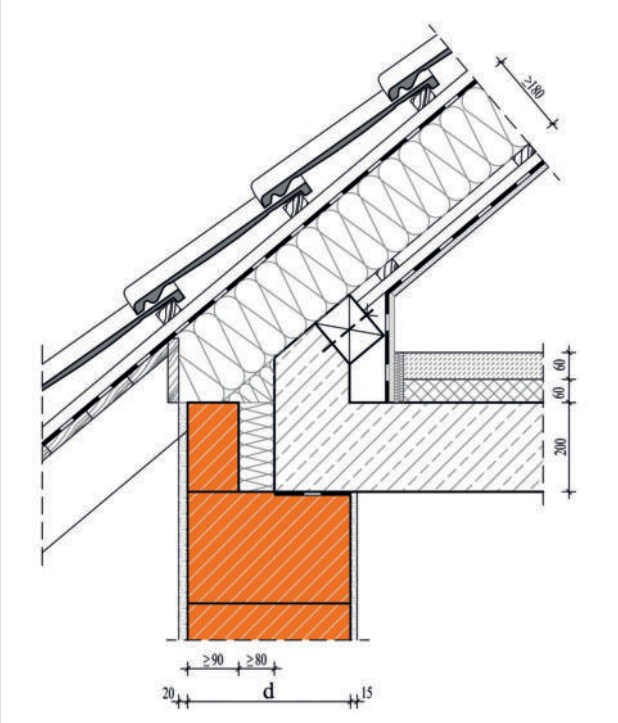

Maßgebende Materialien

Bezeichnung	λ [W/(m·K)]	Schichtdicke [mm]
Leichtputz	0,25	20
EDER XP	0,08 I 0,09	490 I 425 I 365
Sparrendämmung	0,035	≥ 180
Innenputz	0,51	15

Längenbezogener Wärmedurchgangskoeffizient

EDER-Ziegel	Wanddicke [mm]	WLF λ [W/(m·K)]	Ψ [W/(m·K)]
XP 8	490	0,08	0,04
XP 9	425	0,09	0,01
XP 9	365	0,09	0,00

Beurteilung Anschlussdetail

gemäß DIN4108 Beiblatt 2:2019-06

Bild Nr.	Gleichwertigkeit	Kategorie	Ψ_{ref} [W/(m·K)]
352	gegeben	B	≤ 0,10

Randbedingungen: Die Berechnung des Psi-Wertes erfolgt in Abhängigkeit unterschiedlicher Wanddicken d und WLF des Mauerwerks und wird auf den U-Wert des Gefachs bezogen. Die Wärmedämmung zwischen den Sparren weist eine Mindestdicke von 180 mm der WLF 0,035 W/(m·K) auf. Der U-Wert des kompletten Dachaufbaus beträgt ≤ 0,20 W/(m·K). Die Deckenstirn und der Drempel sind mit einer Mindestdämmung (035) von 80 mm versehen, die WLF des Abmauerziegels ist von geringem Einfluss. Der Temperaturfaktor f_{Rsi} an der Stelle mit der niedrigsten Oberflächen-temperatur beträgt ≥ 0,7.

ZIEGELWERK FREITAL EDER GMBH, D-01705 Freital, Wilsdruffer Straße 25, Tel. +49 (0)351 / 64881-0, service@ziegel-eder.de, **www.ziegel-eder.de**

Dachanschluss

EDER XP 8 / XP 9

EDER ZIEGELWERK FREITAL

Detail XP-DA-060

Anschluss First Pultdach < 30° geneigt - Ringanker in U-Schale

Prinzipdarstellung

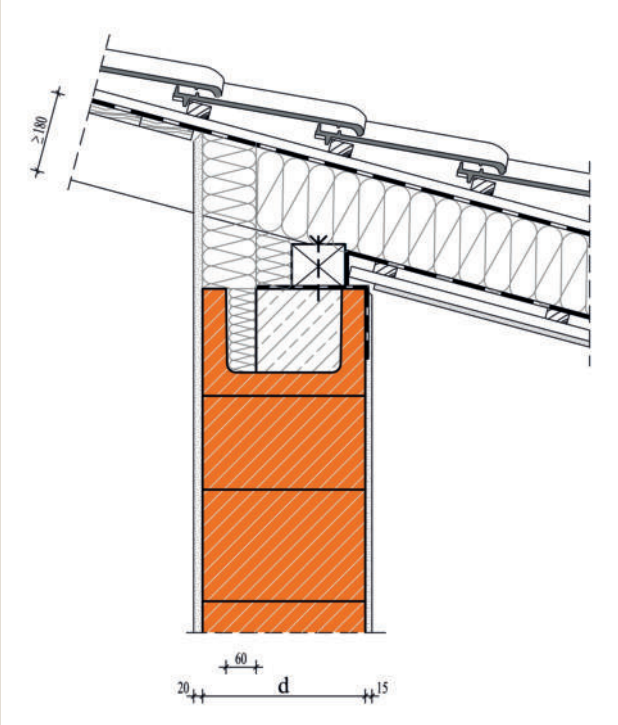

Maßgebende Materialien

Bezeichnung	WLF λ [W/(m·K)]	Schichtdicke [mm]
Leichtputz	0,25	20
EDER XP	0,08 I 0,09	490 I 425 I 365
Sparrendämmung	0,035	≥ 180
Innenputz	0,51	15

Längenbezogener Wärmedurchgangskoeffizient

EDER-Ziegel	Wanddicke [mm]	WLF λ [W/(m·K)]	Ψ [W/(m·K)]
XP 8	490	0,08	0,02
XP 9	425	0,09	0,01
XP 9	365	0,09	-0,01

Beurteilung Anschlussdetail

gemäß DIN4108 Beiblatt 2:2019-06

Bild Nr.	Gleichwertigkeit	Kategorie	Ψ_{ref} [W/(m·K)]
368	nicht gegeben	B	≤ -0,02

Randbedingungen: Die Berechnung des Psi-Wertes erfolgt in Abhängigkeit unterschiedlicher Wanddicken d und WLF des Mauerwerks und wird auf den U-Wert des Gefachs bezogen. Die Wärmedämmung zwischen den Sparren weist eine Mindestdicke von 180 mm der WLF 0,035 W/(m·K) auf. Der U-Wert des kompletten Dachaufbaus beträgt ≤ 0,20 W/(m·K). Die Dicke der außen angeordneten Dämmung (035) des Ringankers innerhalb der U-Schale beträgt 60 mm. Der Temperaturfaktor f_{Rsi} an der Stelle mit der niedrigsten Oberflächentemperatur beträgt ≥ 0,7.

ZIEGELWERK FREITAL EDER GMBH, D-01705 Freital, Wilsdruffer Straße 25, Tel. +49 (0)351 / 64881-0, service@ziegel-eder.de, **www.ziegel-eder.de**

Dachanschluss

EDER XP 8 / XP 9

EDER ZIEGELWERK FREITAL

Detail XP-DA-061

Anschluss Traufe Pultdach < 30° geneigt - Ringanker in U-Schale

Prinzipdarstellung

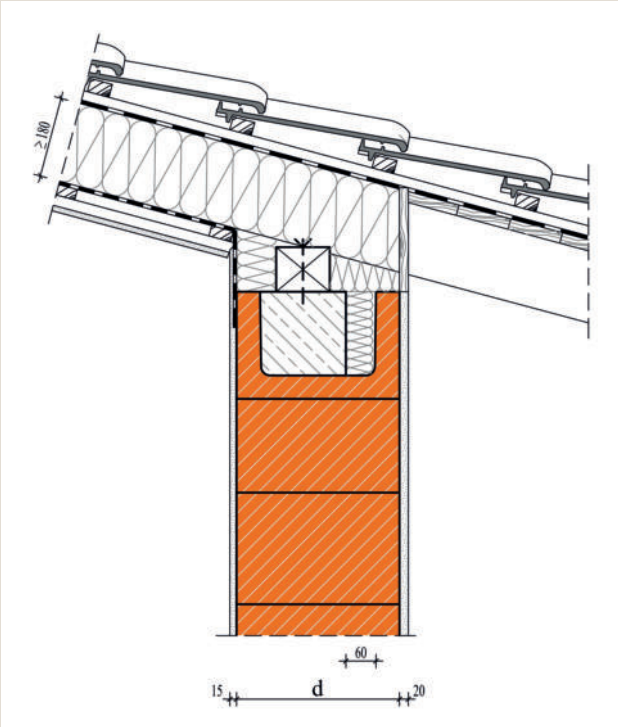

Maßgebende Materialien

Bezeichnung	WLF λ [W/(m·K)]	Schichtdicke [mm]
Leichtputz	0,25	20
EDER XP	0,08 I 0,09	490 I 425 I 365
Sparrendämmung	0,035	≥ 180
Innenputz	0,51	15

Längenbezogener Wärmedurchgangskoeffizient

EDER-Ziegel	Wanddicke [mm]	WLF λ [W/(m·K)]	Ψ [W/(m·K)]
XP 8	490	0,08	0,03
XP 9	425	0,09	0,02
XP 9	365	0,09	0,01

Beurteilung Anschlussdetail

gemäß DIN4108 Beiblatt 2:2019-06

Bild Nr.	Gleichwertigkeit	Kategorie	Ψ_{ref} [W/(m·K)]
368	nicht gegeben	B	≤ -0,02

Randbedingungen: Die Berechnung desPsi-Wertes erfolgt in Abhängigkeit unterschiedlicher Wanddicken d und WLF des Mauerwerks und wird auf den U-Wert des Gefachs bezogen. Die Wärmedämmung zwischen den Sparren weist eine Mindestdicke von 180 mm der WLF 0,035 W/(m·K) auf. Der U-Wert des kompletten Dachaufbaus beträgt ≤ 0,20 W/(m·K). Die Dicke der außen angeordneten Dämmung (035) des Ringankers innerhalb der U-Schale beträgt 60 mm. Der Temperaturfaktor f_{Rsi} an der Stelle mit der niedrigsten Oberflächentemperatur beträgt ≥ 0,7.

ZIEGELWERK FREITAL EDER GMBH, D-01705 Freital, Wilsdruffer Straße 25, Tel. +49 (0)351 / 64881-0, service@ziegel-eder.de, **www.ziegel-eder.de**

Dachanschluss

EDER XP 8 / XP 9

EDER ZIEGELWERK FREITAL

Detail XP-DA-070

Anschluss Dachanschschluss - aufgehende Außenwand

Prinzipdarstellung

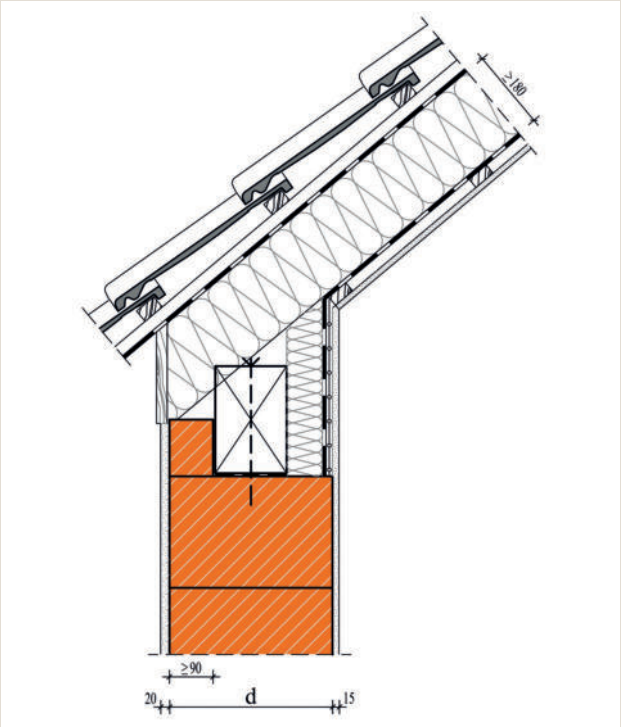

Maßgebende Materialien

Bezeichnung	λ [W/(m·K)]	Schichtdicke [mm]
Leichtputz	0,25	20
EDER XP	0,08 I 0,09	490 I 425 I 365
Sparrendämmung	0,035	≥ 180
Innenputz	0,51	15

Längenbezogener Wärmedurchgangskoeffizient

EDER-Ziegel	Wanddicke [mm]	WLF λ [W/(m·K)]	Ψ [W/(m·K)]
XP 8	490	0,08	0,05
XP 9	425	0,09	0,05
XP 9	365	0,09	0,05

Beurteilung Anschlussdetail

gemäß DIN4108 Beiblatt 2:2019-06

Bild Nr.	Gleichwertigkeit	Kategorie	Ψ_{ref} [W/(m·K)]
369	gegeben	B	≤ 0,07

Randbedingungen: Die Berechnung desPsi-Wertes erfolgt in Abhängigkeit unterschiedlicher Wanddicken d und WLF des Mauerwerks und wird auf den U-Wert des Gefachs bezogen. Die Wärmedämmung zwischen den Sparren weist eine Mindestdicke von 180 mm der WLF 0,035 W/(m·K) auf. Der U-Wert des kompletten Dachaufbaus beträgt ≤ 0,20 W/(m·K). Unter der aufgehenden Außenwand kann sich auch eine tragende Innenwand befinden. Der Temperaturfaktor f_{Rsi} an der Stelle mit der niedrigsten Oberflächentemperatur beträgt ≥ 0,7.

ZIEGELWERK FREITAL EDER GMBH, D-01705 Freital, Wilsdruffer Straße 25, Tel. +49 (0)351 / 64881-0, service@ziegel-eder.de, **www.ziegel-eder.de**